GAMME MADERA

CATALOGUE 2021

GAMME COMPLETE

POP
SWING
SWING LUXE
OMEGA
JAVA
SIGMA
DELTA
PSI 2
PSI 2 PLUS

LES « PRÊTS-A-BRANCHER»

VENTE TRADITIONNELLE
VENTE LIBRE SERVICE
VITRINE SEMI MURALE
VITRINE MURALE

IDEAL POUR L'EQUIPEMENT
DES
COMMERCES DE PROXIMITÉS

L'FMP
Froid Matériel Professionnel - Etude et conseil du froid

GAMME MADERA

LES « PRÊTS-A-BRANCHER»

POP Vitre Bombée

R452A

- Groupe logé
- Avec reserve réfrigérée

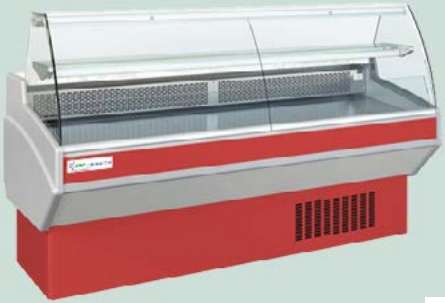

Longueurs (avec joues)

- 1040 mm
- 1290 mm
- 1500 mm
- 2000 mm
- 2500 mm

Blanc Noir Jaune Rouge

Bleu Vert Gris

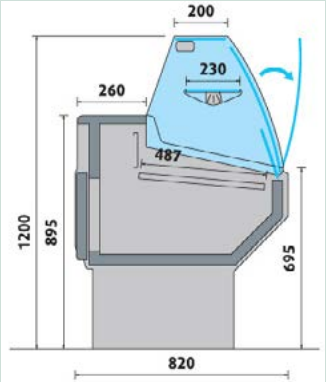

POP Vitre Droite

R452A

- Groupe logé
- Avec reserve réfrigérée

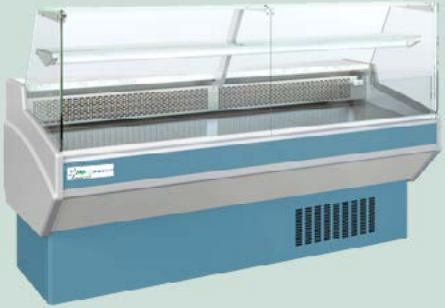

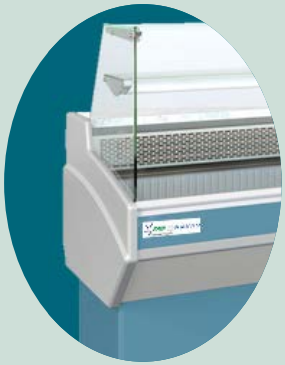

Longueurs (avec joues)

- 1040 mm
- 1290 mm
- 1500 mm
- 2000 mm
- 2500 mm

Blanc Noir Jaune Rouge

Bleu Vert Gris

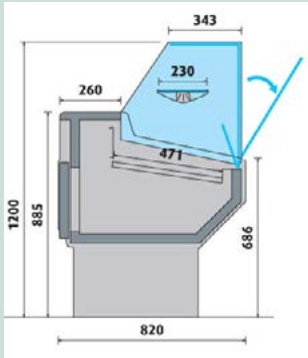

Toujours soucieux d'améliorer la qualité de nos produits, certaines caractéristiques techniques ou esthétiques peuvent être modifiées sans préavis, sans que ces modifications ne puissent nous être opposées. Température indiquée pour une utilisation selon une température ambiante de 25°C et 60 % d'humidité relative. Les décors et couleurs représentés sur ce support sont informatisés ; il peut donc exister de légères différences par rapport aux couleurs de panneaux, tant au niveau du brillant, de la teinte que de la structure superficielle.

POP Vitre Droite oblique

R452A

- Groupe logé
- Avec reserve réfrigérée

Longueurs (avec joues)

- 1040 mm
- 1290 mm
- 1500 mm
- 2000 mm
- 2500 mm

Blanc Noir Jaune Rouge
Bleu Vert Gris

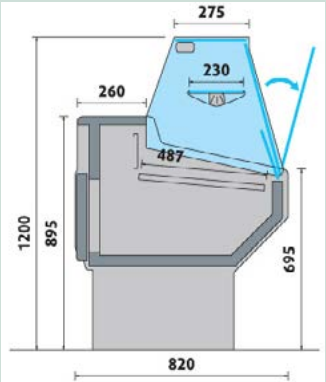

POP Meuble caisse

Longueurs (avec joues)

- Angle 90°
- Meuble 700 mm

Blanc Noir Jaune Rouge
Bleu Vert Gris

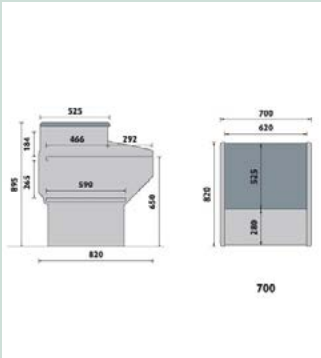

Toujours soucieux d'améliorer la qualité de nos produits, certaines caractéristiques techniques ou esthétiques peuvent être modifiées sans préavis, sans que ces modifications ne puissent nous être opposées. Température indiquée pour une utilisation selon une température ambiante de 25°C et 60 % d'humidité relative. Les décors et couleurs représentés sur ce support sont informatisés ; il peut donc exister de légères différences par rapport aux couleurs de panneaux, tant au niveau du brillant, de la teinte que de la structure superficielle.

GAMME MADERA

LES « PRÊTS-A-BRANCHER»

SWING Luxe

R452A

- Groupe logé
- Avec reserve réfrigérée

Longueurs (avec joues)

- 1020 mm
- 1270 mm
- 1480 mm
- 1980 mm
- 2480 mm

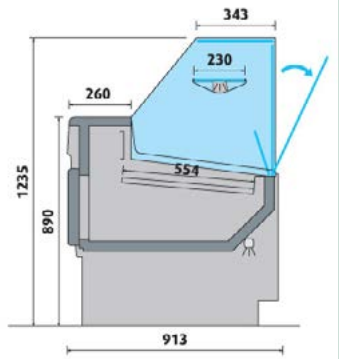

Toujours soucieux d'améliorer la qualité de nos produits, certaines caractéristiques techniques ou esthétiques peuvent être modifiées sans préavis, sans que ces modifications ne puissent nous être opposées. Température indiquée pour une utilisation selon une température ambiante de 25°C et 60 % d'humidité relative. Les décors et couleurs représentés sur ce support sont informatisés ; il peut donc exister de légères différences par rapport aux couleurs de panneaux, tant au niveau du brillant, de la teinte que de la structure superficielle.

GAMME MADERA

LES « PRÊTS-A-BRANCHER»

SWING Vitre Bombée

R452A

- Groupe logé
- Avec reserve réfrigérée

Longueurs (avec joues)

- 1040 mm
- 1290 mm
- 1500 mm
- 2000 mm
- 2500 mm

Blanc Noir Jaune Rouge

Bleu Vert Gris

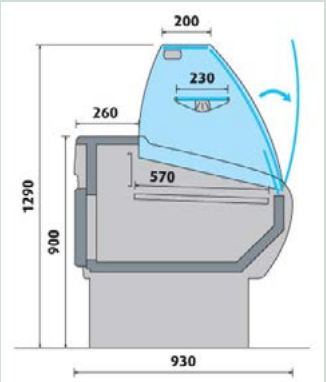

SWING Vitre Droite

R452A

- Groupe logé
- Avec reserve réfrigérée

Longueurs (avec joues)

- 1040 mm
- 1290 mm
- 1500 mm
- 2000 mm
- 2500 mm

Blanc Noir Jaune Rouge

Bleu Vert Gris

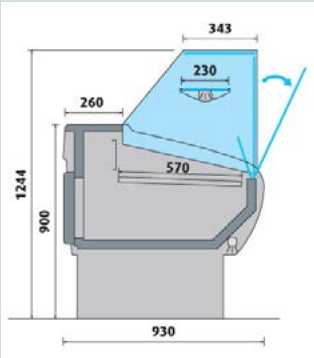

Toujours soucieux d'améliorer la qualité de nos produits, certaines caractéristiques techniques ou esthétiques peuvent être modifiées sans préavis, sans que ces modifications ne puissent nous être opposées. Température indiquée pour une utilisation selon une température ambiante de 25°C et 60 % d'humidité relative. Les décors et couleurs représentés sur ce support sont informatisés ; il peut donc exister de légères différences par rapport aux couleurs de panneaux, tant au niveau du brillant, de la teinte que de la structure superficielle.

SWING Vitre Doite oblique

R452A

- Groupe logé
- Avec reserve réfrigérée

Longueurs (avec joues)

- 1040 mm
- 1290 mm
- 1500 mm
- 2000 mm
- 2500 mm

Blanc Noir Jaune Rouge
Bleu Vert Gris

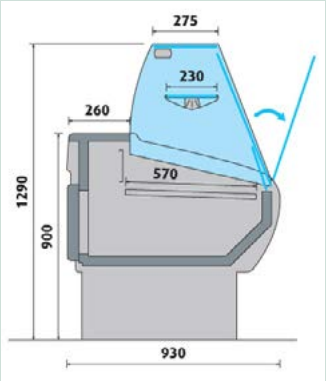

SWING Meuble caisse

Longueurs (avec joues)

- Angle 90°
- Meuble droit

Blanc Noir Jaune Rouge
Bleu Vert Gris

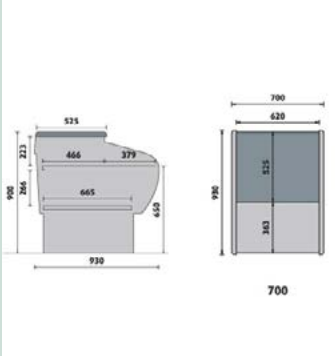

Toujours soucieux d'améliorer la qualité de nos produits, certaines caractéristiques techniques ou esthétiques peuvent être modifiées sans préavis, sans que ces modifications ne puissent nous être opposées. Température indiquée pour une utilisation selon une température ambiante de 25°C et 60 % d'humidité relative. Les décors et couleurs représentés sur ce support sont informatisés ; il peut donc exister de légères différences par rapport aux couleurs de panneaux, tant au niveau du brillant, de la teinte que de la structure superficielle.

GAMME MADERA

LES « PRÊTS-A-BRANCHER»

OMEGA Vitre Bombée

R452A

- Groupe logé
- Avec reserve réfrigérée

Longueurs (avec joues)

- 1040 mm
- 1290 mm
- 1500 mm
- 2000 mm
- 2500 mm
- 2920 mm

Blanc Noir Jaune Rouge

Bleu Vert Gris

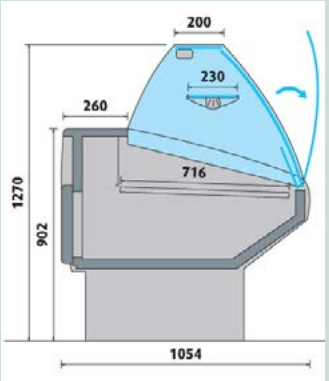

OMEGA Vitre Droite oblique

R452A

- Groupe logé
- Avec reserve réfrigérée

Longueurs (avec joues)

- 1040 mm
- 1290 mm
- 1500 mm
- 2000 mm
- 2500 mm
- 2920 mm

Blanc Noir Jaune Rouge

Bleu Vert Gris

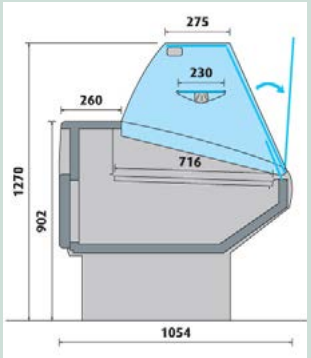

Toujours soucieux d'améliorer la qualité de nos produits, certaines caractéristiques techniques ou esthétiques peuvent être modifiées sans préavis, sans que ces modifications ne puissent nous être opposées. Température indiquée pour une utilisation selon une température ambiante de 25°C et 60 % d'humidité relative. Les décors et couleurs représentés sur ce support sont informatisés ; il peut donc exister de légères différences par rapport aux couleurs de panneaux, tant au niveau du brillant, de la teinte que de la structure superficielle.

OMEGA Meuble caisse

Longueurs (avec joues)

- Angle 90°
- Meuble droit

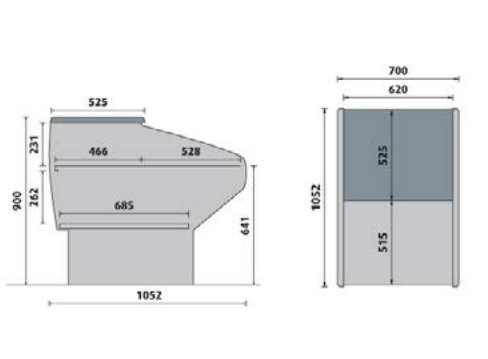

Toujours soucieux d'améliorer la qualité de nos produits, certaines caractéristiques techniques ou esthétiques peuvent être modifiées sans préavis, sans que ces modifications ne puissent nous être opposées. Température indiquée pour une utilisation selon une température ambiante de 25°C et 60 % d'humidité relative. Les décors et couleurs représentés sur ce support sont informatisés ; il peut donc exister de légères différences par rapport aux couleurs de panneaux, tant au niveau du brillant, de la teinte que de la structure superficielle.

GAMME MADERA

LES « PRÊTS-A-BRANCHER»

JAVA Vitre Bombée

R452A

- Groupe logé
- Avec reserve réfrigérée

Longueurs (avec joues)

- 705 mm
- 1017 mm
- 1330 mm
- 1642 mm
- 1955 mm
- 2580 mm
- 3205 mm
- 3830 mm

Blanc Noir Jaune Rouge

Bleu Vert Gris

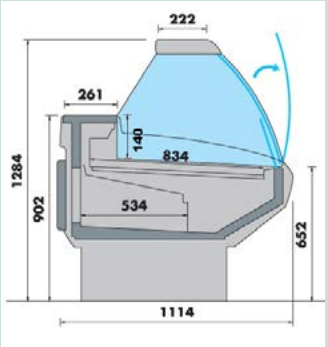

JAVA Libre service

R452A

- Groupe logé
- Avec reserve réfrigérée

Longueurs (avec joues)

- 705 mm
- 1017 mm
- 1330 mm
- 1642 mm
- 1955 mm
- 2580 mm
- 3205 mm
- 3830 mm

Blanc Noir Jaune Rouge

Bleu Vert Gris

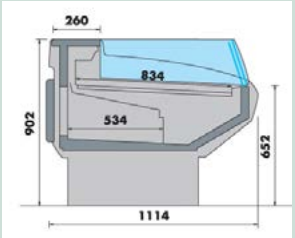

Toujours soucieux d'améliorer la qualité de nos produits, certaines caractéristiques techniques ou esthétiques peuvent être modifiées sans préavis, sans que ces modifications ne puissent nous être opposées. Température indiquée pour une utilisation selon une température ambiante de 25°C et 60 % d'humidité relative. Les décors et couleurs représentés sur ce support sont informatisés ; il peut donc exister de légères différences par rapport aux couleurs de panneaux, tant au niveau du brillant, de la teinte que de la structure superficielle.

JAVA Meuble caisse

Longueurs (avec joues)

- Meuble 620 mm
- Meuble 930 mm

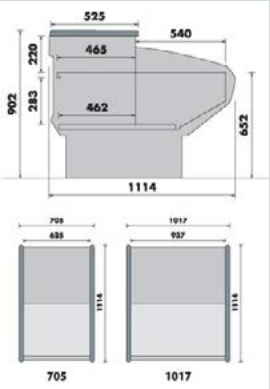

Toujours soucieux d'améliorer la qualité de nos produits, certaines caractéristiques techniques ou esthétiques peuvent être modifiées sans préavis, sans que ces modifications ne puissent nous être opposées. Température indiquée pour une utilisation selon une température ambiante de 25°C et 60 % d'humidité relative. Les décors et couleurs représentés sur ce support sont informatisés ; il peut donc exister de légères différences par rapport aux couleurs de panneaux, tant au niveau du brillant, de la teinte que de la structure superficielle.

GAMME MADERA

LES « PRÊTS-A-BRANCHER»

SIGMA H. 1350 mm

R452A

/Groupe logé
/Avec rideau de nuit

Longueurs (avec joues)

- 705 mm
- 885 mm
- 1330 mm
- 1530 mm
- 1955 mm

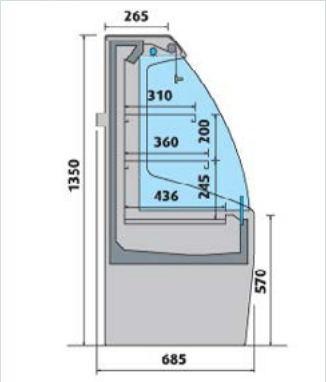

Blanc Noir Jaune Rouge
Bleu Vert Gris

SIGMA H. 1500 mm

R452A

/Groupe logé
/Avec rideau de nuit

Longueurs (avec joues)

- 705 mm
- 885 mm
- 1330 mm
- 1530 mm
- 1955 mm

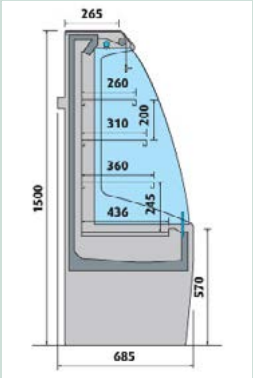

Blanc Noir Jaune Rouge
Bleu Vert Gris

Toujours soucieux d'améliorer la qualité de nos produits, certaines caractéristiques techniques ou esthétiques peuvent être modifiées sans préavis, sans que ces modifications ne puissent nous être opposées. Température indiquée pour une utilisation selon une température ambiante de 25°C et 60 % d'humidité relative. Les décors et couleurs représentés sur ce support sont informatisés ; il peut donc exister de légères différences par rapport aux couleurs de panneaux, tant au niveau du brillant, de la teinte que de la structure superficielle.

DELTA 2

R452A

/Groupe logé
/Avec rideau de nuit

Longueurs (avec joues)

- 705 mm
- 885 mm
- 1330 mm
- 1530 mm
- 1955 mm

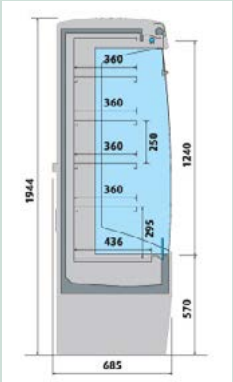

Blanc Noir Jaune Rouge

Bleu Vert Gris

DELTA 2 Fruits et légumes

R452A

/Groupe logé
/Avec rideau de nuit

Longueurs (avec joues)

- 705 mm
- 885 mm
- 1330 mm
- 1530 mm
- 1955 mm

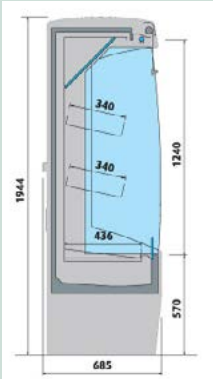

Blanc Noir Jaune Rouge

Bleu Vert Gris

Toujours soucieux d'améliorer la qualité de nos produits, certaines caractéristiques techniques ou esthétiques peuvent être modifiées sans préavis, sans que ces modifications ne puissent nous être opposées. Température indiquée pour une utilisation selon une température ambiante de 25°C et 60 % d'humidité relative. Les décors et couleurs représentés sur ce support sont informatisés ; il peut donc exister de légères différences par rapport aux couleurs de panneaux, tant au niveau du brillant, de la teinte que de la structure superficielle.

GAMME MADERA

LES « PRÊTS-A-BRANCHER»

PSI 2

Groupe logé

R452A

R290 ZERO IMPACT ON GLOBAL WARMING

Longueurs (avec joues)

- 685 mm
- 866 mm
- 1310 mm
- 1510 mm
- 1935 mm

Standard Inox | Standard peint | Portes battantes | Portes coulissantes | Fruits et légumes

Blanc | Noir | Bleu | Vert | Jaune | Rouge | Gris

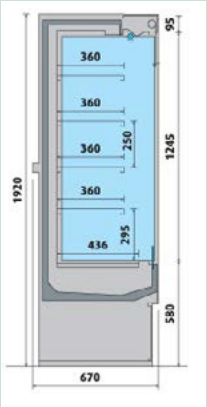

Standard
/Avec rideau de nuit

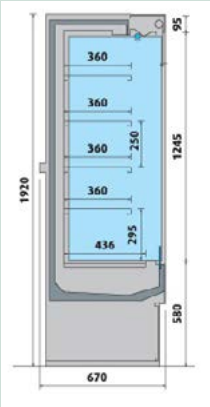

Version LED
/Avec rideau de nuit

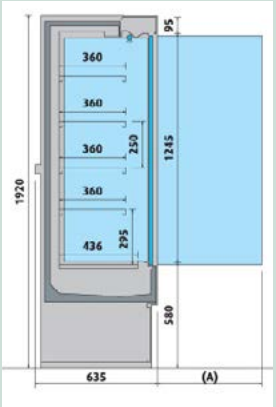

Portes battantes

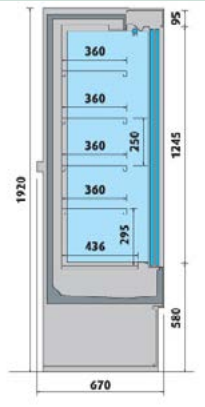

Portes coulissantes

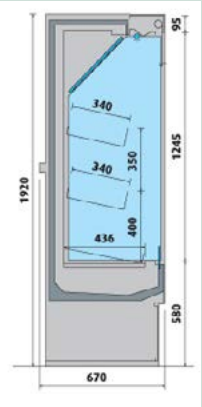

Fruits et légumes
/Avec rideau de nuit

Toujours soucieux d'améliorer la qualité de nos produits, certaines caractéristiques techniques ou esthétiques peuvent être modifiées sans préavis, sans que ces modifications ne puissent nous être opposées. Température indiquée pour une utilisation selon une température ambiante de 25°C et 60 % d'humidité relative. Les décors et couleurs représentés sur ce support sont informatisés ; il peut donc exister de légères différences par rapport aux couleurs de panneaux, tant au niveau du brillant, de la teinte que de la structure superficielle.

GAMME MADERA

LES « PRÊTS-A-BRANCHER»

PSI 2 PLUS

Groupe logé

R452A

R290 ZERO IMPACT ON GLOBAL WARMING

Longueurs (avec joues)

- 685 mm
- 866 mm
- 1310 mm
- 1510 mm
- 1935 mm
- 2560 mm

Blanc Noir

Bleu Vert

Jaune Rouge

Gris

Standard Inox

Standard peint

Portes battantes

Portes coulissantes

Fruits et légumes

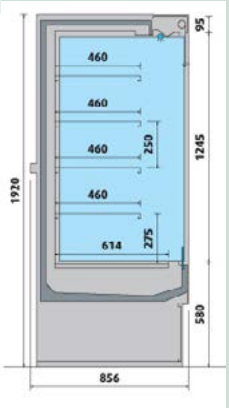

Standard

Avec rideau de nuit

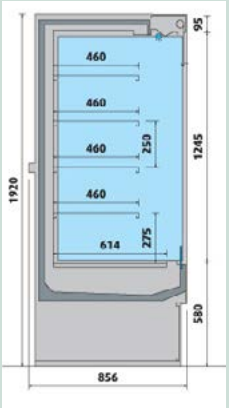

Version LED

Avec rideau de nuit

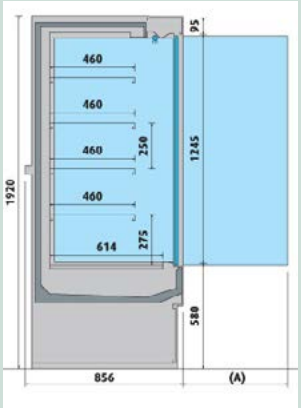

Portes battantes

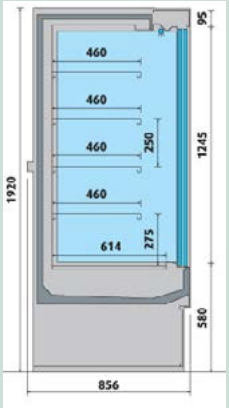

Portes coulissantes

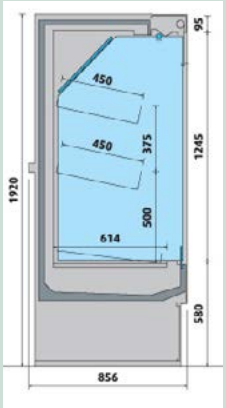

Fruits et légumes

Avec rideau de nuit

Toujours soucieux d'améliorer la qualité de nos produits, certaines caractéristiques techniques ou esthétiques peuvent être modifiées sans préavis, sans que ces modifications ne puissent nous être opposées. Température indiquée pour une utilisation selon une température ambiante de 25°C et 60 % d'humidité relative. Les décors et couleurs représentés sur ce support sont informatisés ; il peut donc exister de légères différences par rapport aux couleurs de panneaux, tant au niveau du brillant, de la teinte que de la structure superficielle.

GAMME MADERA

LES « PRÊTS-A-BRANCHER»

Equipement POP - SWING - OMEGA - JAVA - disponible ou personnalisable selon modèle

- Meuble non canalisable sauf modèle JAVA (canalisable)
- Joues standards ABS GRIS ou MELAMINE BLANC selon modèle
- Vitres bombées, droites, droites obliques, rabattables ou basses version LS
- Plateau d'exposition INOX AISI 304
- Tablette arrière de travail MARBRE sauf modèle JAVA (INOX AISI 304)
- Tablette supérieure en verre sans éclairage
- Tablette supérieure en aluminium avec simple éclairage LED BLANC ou ROSE (pour modèle JAVA)
- Etagère intermédiaire avec simple éclairage LED
- Réserve réfrigérée à portillons tous modèles
- Bandeau de façade et soubassement tôle plastifiée peinte, voir nuancier
- Froid statique ou ventilé selon modèle
- Température +1° / +7 °C - classe 3M2 version statique
- Température +1° / +5 °C - classe 3M1 version ventilée
- Groupe frigorifique logé R452 A
- Bac de ré évaporation des condensats ou bac à vider selon modèle
- Evaporateur pré verni anti corrosion
- Régulation électronique intégrale

- MEUBLE CAISSE DISPONIBLE pour chaque modèle

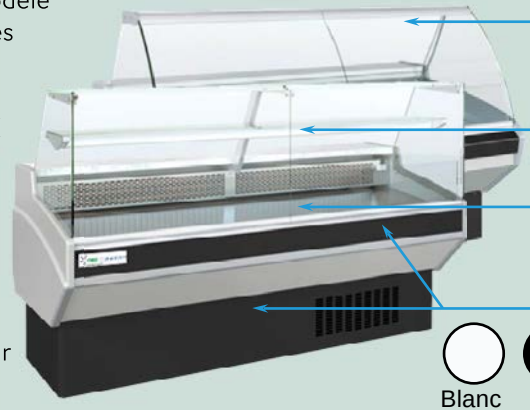

Modèle JAVA :
Eclairage LED de série

Etagère intermédiaire :
Eclairage LED de série

Plateau d'exposition :
INOX AISI 304

Couleurs au choix

Blanc Noir Jaune Rouge
Bleu Vert Gris

- Accessoires en options :
- Fermeture arrière plexiglass coulissant
- Séparation mobile
- Meuble sur roulettes
- Porte balance
- Planche de coupe

Photographies non contractuelles - Toujours soucieux d'améliorer la qualité de nos produits, certaines caractéristiques techniques ou esthétiques peuvent être modifiées sans préavis, sans que ces modifications ne puissent nous être opposées. Température indiquée pour une utilisation selon une température ambiante de 25°C et 60 % d'humidité relative. Les décors et couleurs représentés sur ce support sont informatisés ; il peut donc exister de légères modifications par rapport aux couleurs de panneaux, tant au niveau du brillant, de la teinte que de la structure superficielle.

GAMME MADERA

LES « PRÊTS-A-BRANCHER»

Equipement SIGMA disponible ou personnalisable selon modèle

- Meuble non canalisable
- Joues standards vitrage panoramique
- Intérieur et étagères NOIR ou BLANC au choix
- Simple éclairage LED BLANC en partie supérieure
- Rideau de nuit manuel de série
- Etagère montées d'usine avec porte étiquettes PVC de 39 mm
- Bandeau de façade et soubassement tôle plastifiée peinte, voir nuancier
- Froid ventilé
- Température +1° / +5 °C classe 3M1
- Groupe frigorifique logé R452 A
- Evaporateur pré verni anti corrosion
- Régulation électronique intégrale
- Grille de protection du compresseur en standard
- Bac de ré-évaporation des condensats

Rideau de nuit manuel de série

Eclairage LED supérieur

Interieur et étagère NOIR ou BLANC au choix

Couleurs au choix 1 2

Blanc Noir Jaune Rouge

Bleu Vert Gris

- Accessoires en options :
- Arrêts produits plexi
- Meuble sur roulettes
- Eclairage LED BLANC tous niveaux
- Etagère supplémentaire

Toujours soucieux d'améliorer la qualité de nos produits, certaines caractéristiques techniques ou esthétiques peuvent être modifiées sans préavis, sans que ces modifications ne puissent nous être opposées. Température indiquée pour une utilisation selon une température ambiante de 25°C et 60 % d'humidité relative. Les décors et couleurs représentés sur ce support sont informatisés ; il peut donc exister de légères différences par rapport aux couleurs de panneaux, tant au niveau du brillant, de la teinte que de la structure superficielle.

GAMME MADERA

LES « PRÊTS-A-BRANCHER»

Equipement DELTA disponible ou personnalisable selon modèle

- Meuble non canalisable
- Joues standards vitrage panoramique
- Intérieur et étagères NOIR ou BLANC au choix
- Simple éclairage LED BLANC en partie supérieure
- Rideau de nuit manuel de série
- Etagère montées d'usine avec porte étiquettes PVC de 39 mm
- Bandeau de façade et soubassement tôle plastifiée peinte, voir nuancier
- Froid ventilé
- Température +1° / +5 °C classe 3M1
- Groupe frigorifique logé R452 A
- Evaporateur pré verni anti corrosion
- Régulation électronique intégrale
- Grille de protection du compresseur en standard
- Bac de ré-évaporation des condensats

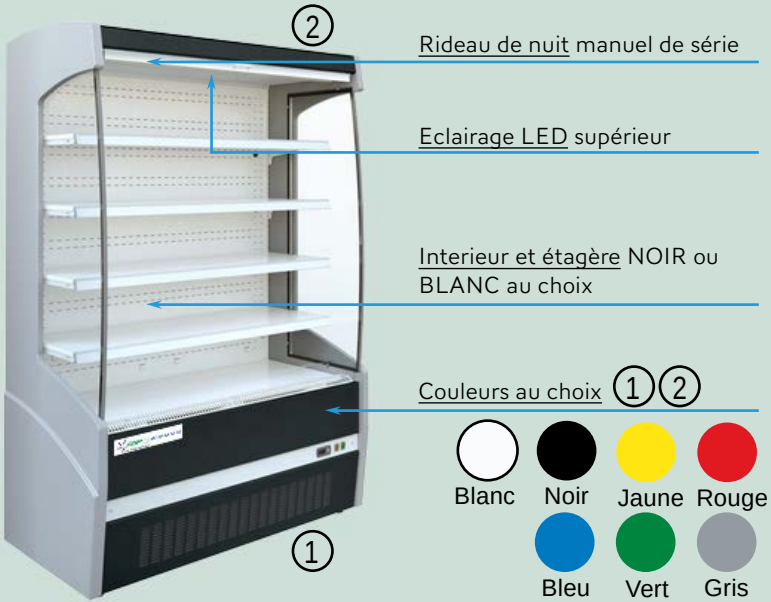

- Accessoires en options :
- Arrêts produits plexi
- Meuble sur roulettes
- Eclairage LED BLANC tous niveaux

Toujours soucieux d'améliorer la qualité de nos produits, certaines caractéristiques techniques ou esthétiques peuvent être modifiées sans préavis, sans que ces modifications ne puissent nous être opposées. Température indiquée pour une utilisation selon une température ambiante de 25°C et 60 % d'humidité relative. Les décors et couleurs représentés sur ce support sont informatisés ; il peut donc exister de légères différences par rapport aux couleurs de panneaux, tant au niveau du brillant, de la teinte que de la structure superficielle.

Equipement PSI 2 - PSI 2 PLUS - disponible ou personnalisable selon modèle

- Meuble canalisable
- Joues panoramiques double vitrage PEINTES ou INOX selon modèle
- Portes battantes ou portes coulissantes double vitrage ou standard ouvert
- Intérieur et étagères NOIR ou BLANC au choix
- Simple éclairage LED BLANC supérieur
- Bandeau de façade et soubassement tôle plastifiée peinte, voir nuancier
- Froid ventilé
- Température +1° / +5 °C classe 3M1
- Groupe frigorifique logé R452 A ou R290 selon modèle
- Evaporateur pré verni anti corrosion
- Régulation électronique intégrale
- Grille de protection du compresseur
- Bac de ré-évaporation des condensats

Rideau de nuit manuel de série pour version standard sans porte

Eclairage LED de série :
- Version standard : partie supérieure.
- Version LED : partie supérieure - extrémités.
- Version portes battantes : partie supérieure - montants - extrémités.
- Version portes coulissantes : partie supérieure - (étagères en option).

Interieur et étagère NOIR ou BLANC au choix

Couleurs au choix 1 2

- Accessoires en options :
- Arrêts produits plexi
- Meuble sur roulettes
- Etagère supplémentaire
- Barres de charge
- Eclairage LED BLANC tous niveaux

Toujours soucieux d'améliorer la qualité de nos produits, certaines caractéristiques techniques ou esthétiques peuvent être modifiées sans préavis, sans que ces modifications ne puissent nous être opposées. Température indiquée pour une utilisation selon une température ambiante de 25°C et 60 % d'humidité relative. Les décors et couleurs représentés sur ce support sont informatisés ; il peut donc exister de légères différences par rapport aux couleurs de panneaux, tant au niveau du brillant, de la teinte que de la structure superficielle.

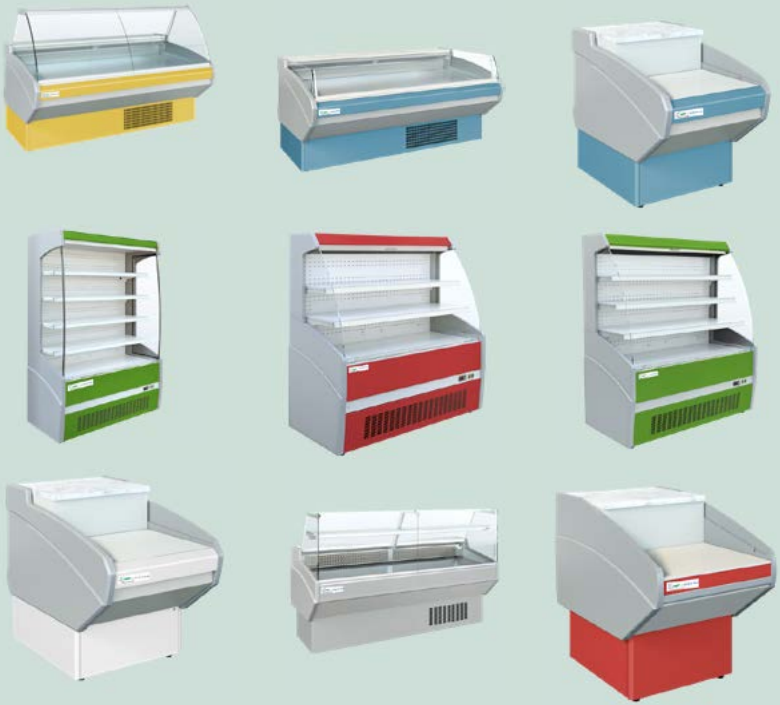

FMP

ZAC la Neuvillette - 47 rue Louis Pasteur
51100 REIMS

Tél. : + 33 (0)3 26 35 79 53

contact@fmpfroid.fr
www.fmpfroid.fr

Sans interruption 08:00–18:00

Suivez nous sur Linkedin

FMP

FABRICATION EUROPEENNE

VOTRE CONSEILLER